パワーコンディショナ外形図

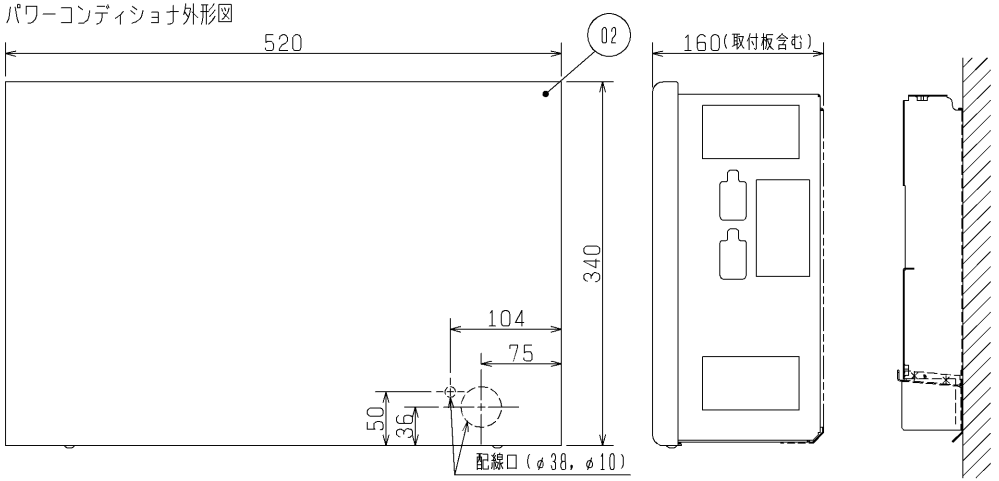

パワーコンディショナ内部図(02を外した状態)

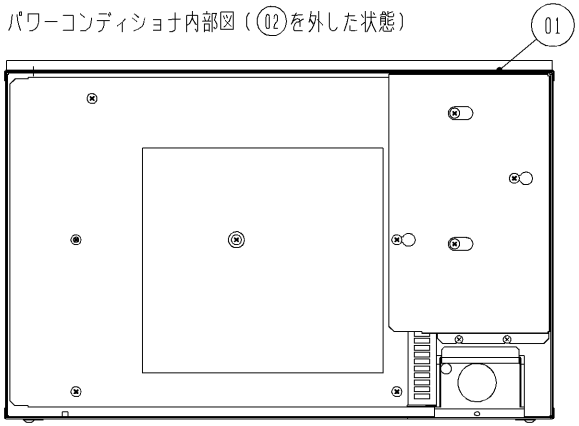

リモートコントローラ外形図

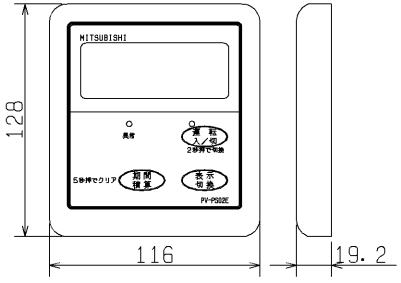

取付板の取付穴位置図

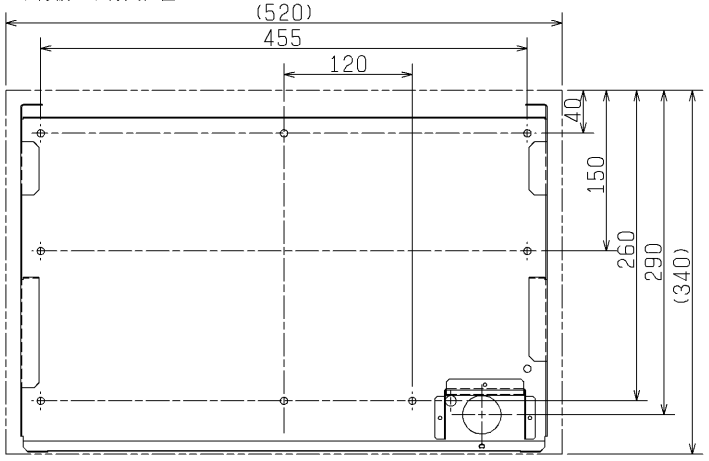

品番	品名	材質	備考(色調等)
01	本体	シルバーアロイ 1.0t	7.65Y7.6/0.7(焼付塗装)
02	フロントパネル	シルバーアロイ 1.0t	7.65Y7.6/0.7(焼付塗装)
03	端子台		
04	取付板	シルバーアロイ 1.0t	7.65Y7.6/0.7(焼付塗装)
05	リモートコントローラ		屋内設置専用
06	取付板取付用ネジ6.2-50 6本	同梱部品 (図示なし)	
07	リモコン取付用木ネジ 4.1-25 4本		
08	パワーコンディショナー・カバー固定用ネジM4-10(ワッシャー付) 1本		
09	スイッチボックス取付用ネジ M4-30 4本		
10	コードクリップ取付用ネジ M4-10 4本		
11	圧着端子(青色) 4本		
12	圧着端子(黄色)IV 5.5mm² 用 1本		
13	コード保護材 1個		
14	コードクリップ 2個		
15	保護チューブ 1本		
16	パッキン 1個		
17	仕切版 1個		
18	アンダーカバー 1個		
19	エコガイド通信用コード(リモコンに同梱) 1本		
20	取扱説明書 1冊		
21	取付工事説明書 1冊		
22	竣工検査成績書 1冊		
23	定期検査点検表 1冊		
24	パワーコンディショナ出荷試験成績書 1冊		
25	機器保証書 1冊		

仕様

項目	定格値
入力電圧	DC234V
入力回路数	2回路
入力電圧範囲	DC50~350V
出力電圧	AC202V、50-60Hz
定格出力	1.8kW
最大出力	2kW
電力変換効率*	93.5%(接続箱機能含む)
質量(本体のみ)	16.7kg

*JIS C 8961 で規定する定格負荷効率

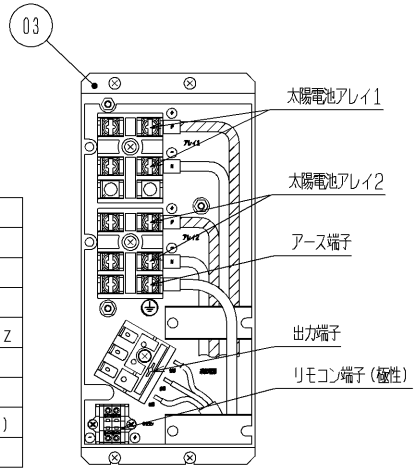

注記

1. 設置場所の選定
   (1) 設置場所はパワーコンディショナ:屋外・屋内、リモコン:屋内とする。
   (2) 周囲温度:パワーコンディショナ(-15~40℃)、リモコン(-10~40℃)
   (3) 相対湿度:30~90%
   (4) 過度の水蒸気、煙、じんあい、塩分、腐食性物質などが存在しない雰囲気とする。
   (5) 標高1000m以下であること。
   (6) 換気の良い場所に設置しパワーコンディショナの周囲には、下図以上のスペースをとること。メンテナンスが困難な天井裏等への設置はできません。
   (7) 2台以上設置する場合は、垂直方向に並べて設置しないこと。
2. パワーコンディショナの質量に耐えられる垂直壁面に取付けること。
3. アース工事は必ず行うこと。
4. 取付は同梱の取付工事説明書に従って行ってください。

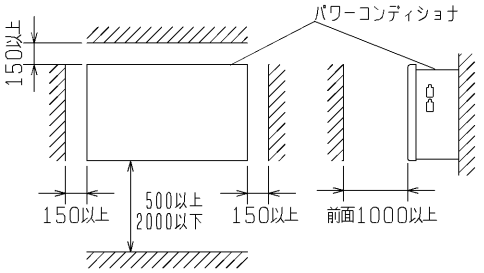

※仕様は場合により変更することがあります。

第3角図法	作成日付	04-03-26	形名	太陽光発電システム パワーコンディショナ(外形図) PV-PS02E
	検認	岸添		
三菱電機株式会社 中津川製作所			整理番号	NR504000-A 1/1