IQ8+ en IQ8M Microinverters

Enphase IQ8 Microinverters zijn krachtige micro-omvormers die klaar zijn voor het slimme elektriciteitsnet. ontworpen om te passen bij de nieuwste generatie hoogrendement fotovoltaïsche fotovoltaïsche modules. De IQ8 heeft de hoogste productie- en betrouwbaarheidsnormen, en met zijn Rapid Shutdown-functie voldoet hij aan de hoogste veiligheidsnormen.



Enphase 25 jaar garantie

CE

Belangrijkste specificaties	IQ8PLUS-72-M-INT	IQ8M-72-M-INT
Maximaal AC-uitgangsvermogen	300 W	330 W
Nominale netspanning	230 V	
Nominale frequentie	50 Hz	
Europese gewogen efficiëntie	97,1%	97,2%
Minimale/Maximale werkvoltage	16/60 V	
Minimale/Maximale MPP-spanning	27/45 V	30/45 V
Maximale kortsluiting DC-input strrom	25 A	
Omgevingstemperatuurbereik	–40 tot 60°C (–40 tot 140°F)	

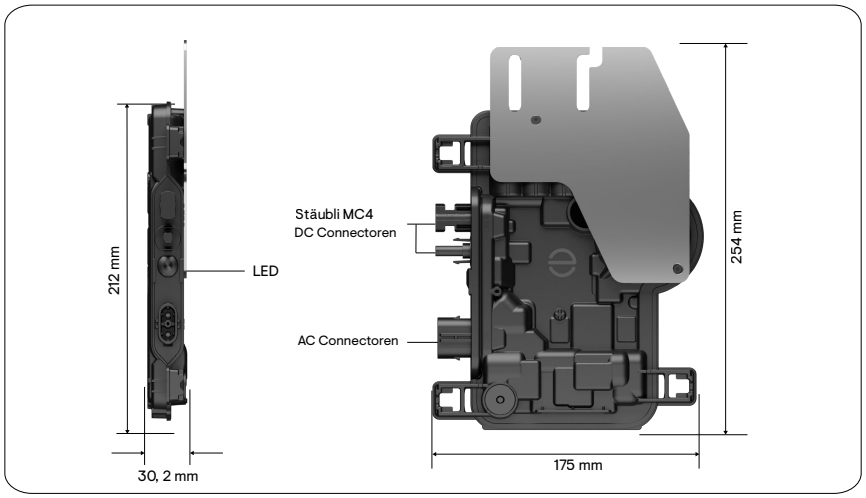

Eenvoudig

- Lichtgewicht en compact met geïntegreerde Stäubli MC4 connectoren voor eenvoudige installatie
- Snelle installatie met eenvoudige IQ Cabling
- Nieuwe geïntegreerde circuittechnologie maakt snellere firmware-upgrades mogelijk

Betrouwbaar

- Meer dan 1 miljoen bedrijfsuren van betrouwbaarheidstests
- Gepatenteerde Burst Mode technologie zorgt voor verhoogde energieproductie
- Laagspanning DC en rapid shutdown voor ultieme brandveiligheid
- Eersteklas garantie tot 25 jaar[1]

Compatible

- Ondersteunt nieuwste, hoogrendement, PV modules die M10 wafers gebruiken
- Compatibel met alle PV-modules PV-module wattages en celarchitecturen
- Compatibel met bestaande IQ7-systemen. Breid naadloos je zonnecapaciteit als je energiebehoefte toeneemt [2]

[1] 25 jaar garantie is geldig mits een op internet aangesloten IQ Gateway is geïnstalleerd.
[2] Zie voor meer informatie het gedeelte "Compatibiliteit met IQ7 Series Microinverters".

© 2025 Enphase Energy. Alle rechten voorbehouden. Enphase, de e- en CC-logo's, IQ en bepaalde andere merken die worden vermeld op https://enphase.com/trademark-usage-guidelines zijn handelsmerken van Enphase Energy, Inc. in de VS en andere landen. Gegevens kunnen worden gewijzigd.

Invoergegevens (DC)	Parameters	Eenheden	IQ8PLUS-72-M-INT	IQ8M-72-M-INT
Maximaal ingangsvermogen[3]	P_{dcmax}	W	440	480
Typische module-compatibiliteit	—	—	54-cellules/108 demi-cellules, 60-cellules/120 demi-cellules, 66-cellules/132 demi-cellules, 72-cellules/144 demi-cellules. Geen opgelegde DC/AC-verhouding en maximaal ingangsvermogen. Modules kunnen aan elkaar worden gekoppeld zolang de maximale ingangsspanning niet wordt overschreden en de maximale ingangsstroom van de omvormer bij de laagste en hoogste temperatuur wordt gerespecteerd. Raadpleeg de compatibiliteitcalculator op https://enphase.com/nl-nl/installers/microinverters/calculator.	
Minimale/maximale ingangsspanning	U_{dcmin}/U_{dcmax}	V	16/60	
Ingangsspanning bij starten	$U_{dcstart}$	V	22	
Toegekende ingangsspanning	$U_{dc,r}$	V	36,0	37,5
Minimale/maximale MPP-spanning	U_{mppmin}/ U_{mppmax}	V	27/45	30/45
Minimale/maximale bedrijfsspanning	U_{opmin}/U_{opmax}	V	16/49	
Maximale ingangsstroom	I_{dcmax}	A	12	
Maximale DC-kortsluitstroom	I_{scmax}	A	25	
I_{sc} Maximale module	—	A	20	

Uitvoergegevens (AC)	Parameters	Eenheden	IQ8PLUS-72-M-INT	IQ8M-72-M-INT
Maximaal schijnbaar vermogen	$S_{ac,max}$	VA	300	330
Toegekend vermogen	$P_{ac,r}$	W	290	325
Nominale netspanning[4]	U_{acnom}	V	230	
Minimale/maximale netspanning	U_{acmin}/U_{acmax}	V	184/276	
Maximale uitgangsstroom	I_{acmax}	A	1,30	1,43
Nominale frequentie	f_{nom}	Hz	50	
Minimale/maximale frequentie	f_{min}/f_{max}	Hz	45/55	
Maximaal aantal eenheden per monofase/multifase 20 A - groep	16 A/I_{acmax}	—	12 (L+N)/36 (3L+N)	11 (L+N)/33 (3L+N)
			Voor IQ Cabling met 2,5 mm^2 soepele geleiders en met gebruik van een veiligheidsfactor van 1,25, wordt 16 A per fase gerekend als de maximale stroom volgens IEC 60364. De toegepaste veiligheidsfactor kan variëren op basis van de lokale voorschriften of best practice, en de kenmerken die de OCPD heeft geselecteerd.	
Maximaal aantal eenheden per monofase/multifase IQ Cabling sectie	—	—	8 (L+N)/21 (3L+N)	8 (L+N)/18 (3L+N)
			Centerfeeding is de beste werkwijze. Deze ontwerpgrenzen moeten ervoor zorgen dat de spanningsstijging en de lijngeleiderweerstand op de IQ Cabling binnen aanvaardbare grenzen worden gehouden. Op plaatsen met een risico op hoge netspanning op het aansluitpunt kan het nodig zijn het	

[3] Het koppelen van PV-modules met een wattage boven de limiet kan leiden tot extra clipping-verliezen. Zie de compatibiliteitscalculator op https://enphase.com/nl-nl/installers/microinverters/calculator.
[4] Het nominale spanningsbereik kan worden uitgebreid tot boven de nominale waarde indien vereist door het nutsbedrijf.

Uitvoergegevens (AC)	Parameters	Eenheden	IQ8PLUS-72-M-INT	IQ8M-72-M-INT
			maximumaantal micro-omvormers op de IQ Cabling sectie met wel 50% te verminderen.	
Beschermingsklasse (alle aansluitingen)	—	—	II	
Totale harmonische vervorming	—	%	<5	
Instelling vermogensfactor	—	—	1,0	
Bereik vermogensfactor	cos phi	—	0,8 capacitief ... 0,8 inductief	
Maximale efficiëntie omvormer	η_{max}	%	97,9	97,8
Europese gewogen efficiënte	η_{EU}	%	97,1	97,2
Omvormertopologie	—	—	Geïsoleerd (HF-transformator)	
Nachtelijk vermogensverlies	—	mW	50	

Mechanische gegevens	Eenheden	IQ8PLUS-72-M-INT	IQ8M-72-M-INT
Bereik omgevingstemperatuur	°C (°F)	-40 tot 60 (-40 tot 140)	
Bereik relatieve luchtvochtigheid	%	4 tot 100 (condenserend)	
Overspanningsklasse AC-aansluiting	—	III	
Aantal DC-ingangsaansluitingen (koppels) per enkele MPP-tracker	—	1	
Type AC-aansluiting	—	IQ Cabling (zie afzonderlijke gegevensblad voor kabels en toebehoren)	
Type DC-aansluiting	—	MC4 fabriqué par Stäubli	
Afmetingen (h × b × d)	mm (in)	212 (8,3) × 175 (6,9) × 30,2 (1,2) (zonder bevestigingsbeugels)	
Gewicht (met bevestigingsplaat)	kg (lb)	1,1 (2,4)	
Koeling	—	Natuurlijke convectie - geen ventilatoren	
Behuizing	—	Dubbel geïsoleerde corrosiebestendige behuizing van polymeer, klasse II	
IP-klasse	—	Buitengebruik - IP67	
Max. hoogte	m (ft)	<2600 (8530)	
Calorische waarde	MJ/eenheid	37,5	

Standaarden	IQ8PLUS-72-M-INT	IQ8M-72-M-INT
Netconformiteit (met IQ Relay)	EN 50549-1	
Veiligheid	EN IEC 62109-1, EN IEC 62109-2	
EMC	EN IEC 61000-3-2, 61000-3-3, 61000-6-2, 61000-6-3, EN IEC 50065-1, 50065-2-2, EN 55011[5]	
Productetikettering	CE	
Geavanceerde netfuncties[6]	Power export limiting (PEL), Phase imbalance management (PIM), Loss of phase detection (LOP), Power factor control Q (U), cos (phi) (P)	
Communication du micro-nduleur	Powerline communication (PLC) 110–120 kHz (Class B), smalle band 200 Hz	

[5] Bij STC binnen MPP-bereik.
[6] Voor sommige van deze functies is IQ Gateway Metered vereist met stroomtransformatoren en/of IQ Relay geïnstalleerd.

Compatibiliteit met IQ7 Series Microinverters

- IQ8 Series Microinverters kunnen alleen worden toegevoegd aan bestaande IQ7 systemen op dezelfde IQ Gateway/ IQ Combiner/IQ System Controller in de volgende configuraties: (i) Solar Only (ii) Solar Plus Battery (IQ Battery 3T/10T of IQ Battery 5P) netgekoppeld of Solar Plus Battery (IQ Battery 5P) met back-up en IQ System Controller 3 INT.
- IQ7 Series Microinverters kunnen niet worden toegevoegd aan een site met bestaande IQ8 Series Microinverters op dezelfde gateway.
- Gemengd systeem van IQ7 en IQ8 ondersteunt geen IQ8-specifieke jumpstartfunctie voor zonlicht.
- Het piekvermogen van de IQ7-en IQ8 Microinverter arrays mag niet meer zijn dan 150% van het nominale vermogen van de IQ Battery array. Als de micro-omvormer array deze verhouding overschrijdt, moet PV shedding worden geïmplementeerd om overtollige PV af te voeren wanneer het systeem overschakelt naar de off-grid modus.

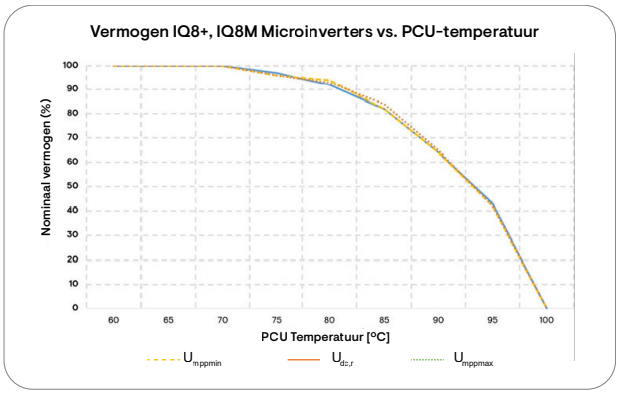

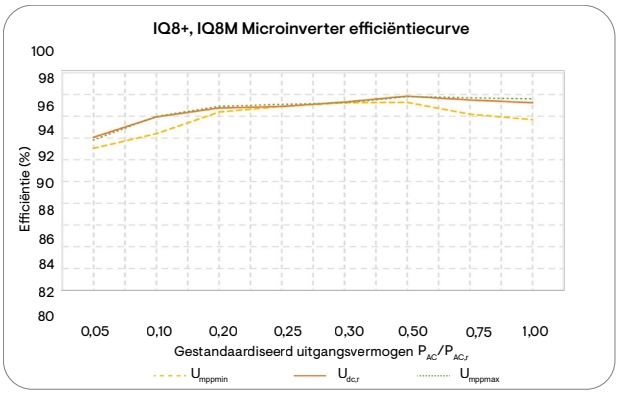

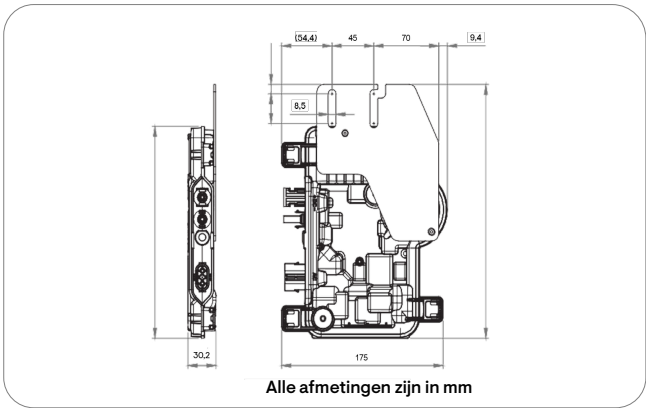

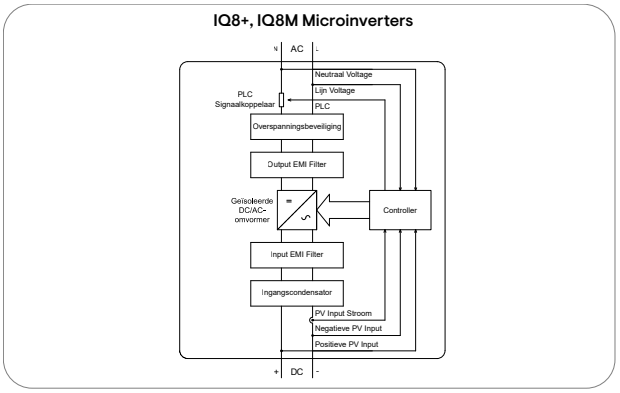

Geassembleerd in China, India en USA.
Fabrikant: Enphase Energy Inc., 47281 Bayside Pkwy., Fremont, CA 94538, United States of America, Tel: +1 (707) 763-4784.
Importeur: Enphase Energy NL B.V., Het Zuiderkruis 65, 5215MV, 's-Hertogenbosch, The Netherlands, Tel: +31 73 3035859.

Composants du Enphase Energy System



IQ Battery

Alles-in-één opslagoplossing gekoppeld aan wisselstroom die perfect integreert uw zonneenergiesysteem, betrouwbare back-up noodstroom en intelligent energiebeheer prestaties en energiebesparing.



IQ Combiner/IQ Gateway

De IQ Combiner, samen met de IQ Gateways[7], consolideert de interconnectie-apparatuur in één behuizing. Het vereenvoudigt de installatie van IQ Microinverters en opslagsystemen door een samenhangende, voorbedrade oplossing te bieden die geschikt is voor de residentiële sector.



IQ Cabling

Snel en veilig micro-omvormers installeren met IQ Cabling. Met multifase IQ Cabling wordt de geïnstalleerde capaciteit automatisch gelijkmatig verdeeld over alle drie de fasen.



IQ Relay monophasé et polyphasé

Productie en opslagcircuit, geïntegreerd NS-beschermingsapparaat met PLCphase coupler (multifase) en DC-stroominjectiebewaking[8].

[7] De garantie van 25 jaar is geldig op voorwaarde dat er een IQ Gateway met internetverbinding is geïnstalleerd.
[8] IQ Relay is niet in alle landen vereist, controleer de plaatselijke vereisten voor netaansluiting ter bevestiging.

Herzieningsgeschiedenis

Herziening	Datum	Beschrijving
DSH-00691-3.0	December 2025	Redactionele updates.
DSH-00691-2.0	Novembre 2025	Informatie bijgewerkt over achterwaartse compatibiliteit met IQ7/IQ8 Series Microinverters.
DSH-00691-1.0	Februari 2025	Bijgewerkte informatie over achterwaartse compatibiliteit met IQ7 Series Microinverters.

Vorige uitgaven.