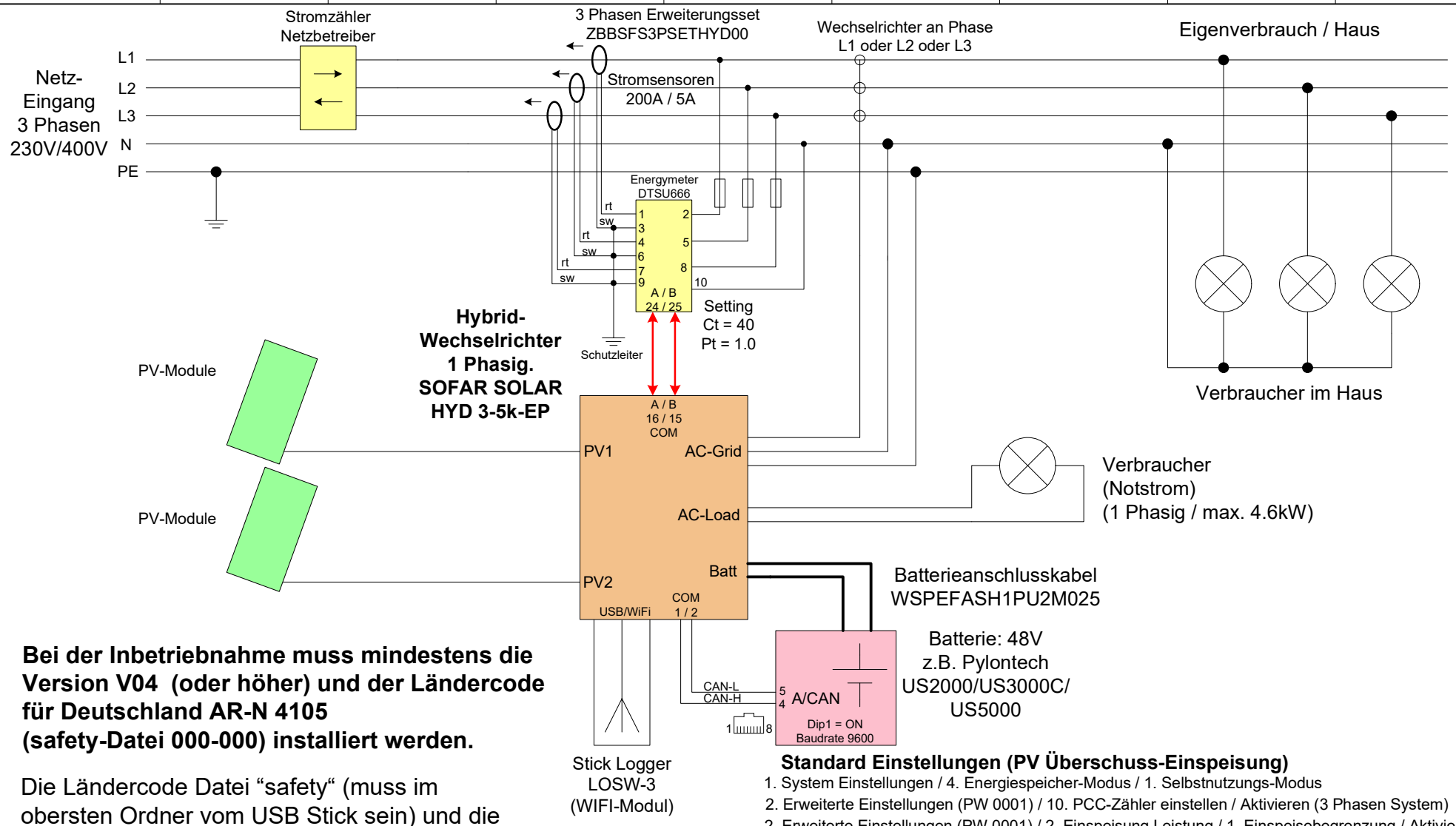

Bei der Inbetriebnahme muss mindestens die Version V04 (oder höher) und der Ländercode für Deutschland AR-N 4105 (safety-Datei 000-000) installiert werden.

Die Ländercode Datei “safety“ (muss im obersten Ordner vom USB Stick sein) und die aktuelle Firmwareversionen finden Sie als zip-Datei auf unserer Homepage.

https://www.effekta.com/produkt/hybrid-solarwechselrichter-hyd-serie-3-46-kw/

Standard Einstellungen (PV Überschuss-Einspeisung)

1. System Einstellungen / 4. Energiespeicher-Modus / 1. Selbstnutzungs-Modus
2. Erweiterte Einstellungen (PW 0001) / 10. PCC-Zähler einstellen / Aktivieren (3 Phasen System)
2. Erweiterte Einstellungen (PW 0001) / 2. Einspeisung Leistung / 1. Einspeisebegrenzung / Aktivieren
2. Erweiterte Einstellungen (PW 0001) / 2. Einspeisung Leistung / 2. Einspeiseung Leistung 0**4.6kW**

EFFEKTA Stromversorgungen	DATEINAME: INSTALLATION 1PHASEN HYBRID AN 3 PHASEN.VSD	Version: V 1.0
ERSTELLT VON: Karl Sauter	KOMPLETTER PFAD: N:\PROJEKTE\SOFARSOLAR\HYD_3K_6KEP\INSTALLATION 1PHASEN HYBRID AN 3 PHASEN.VSD	DATUM: 30.01.2023

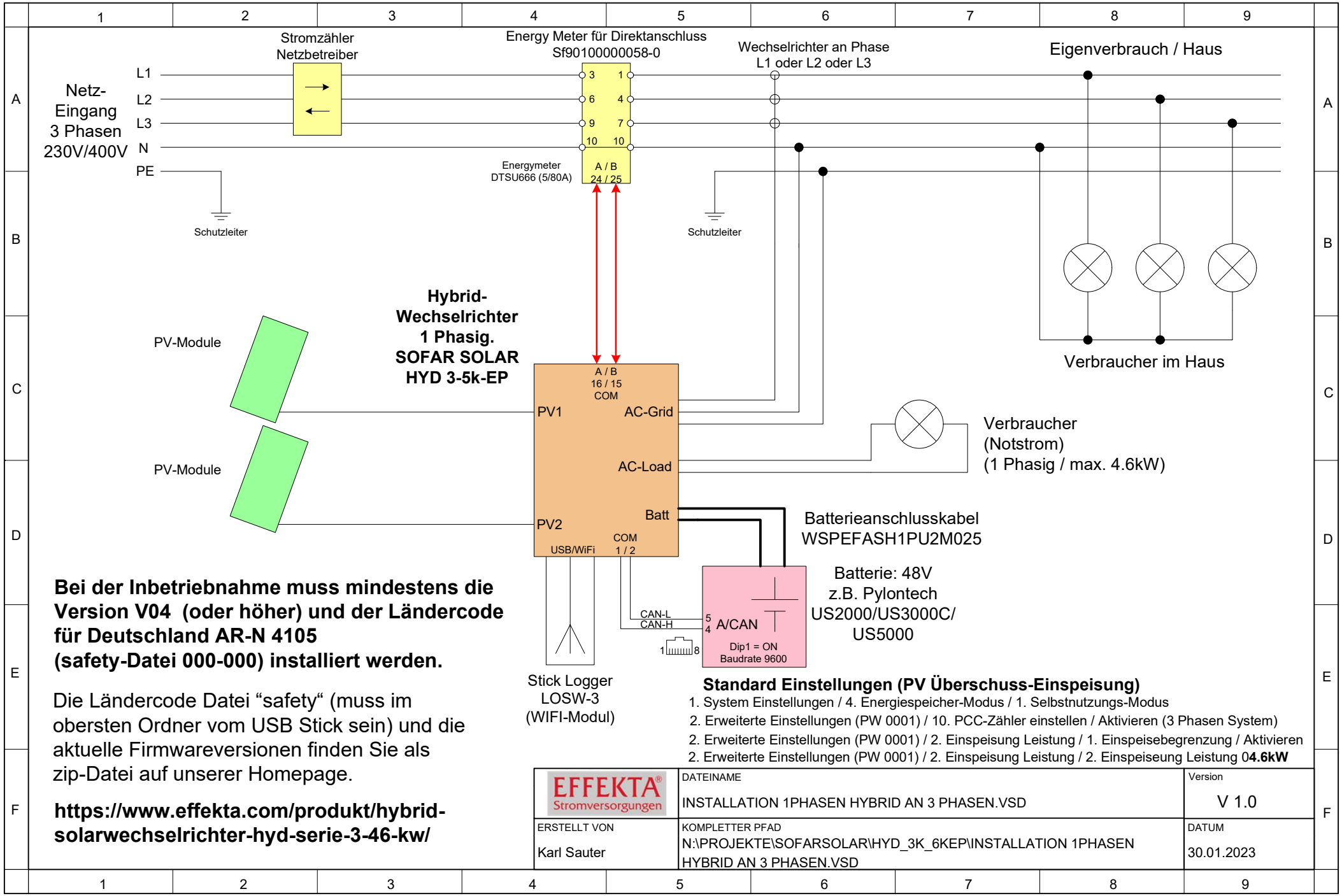

Bei der Inbetriebnahme muss mindestens die Version V04 (oder höher) und der Ländercode für Deutschland AR-N 4105 (safety-Datei 000-000) installiert werden.

Die Ländercode Datei “safety“ (muss im obersten Ordner vom USB Stick sein) und die aktuelle Firmwareversionen finden Sie als zip-Datei auf unserer Homepage.

https://www.effekta.com/produkt/hybrid-solarwechselrichter-hyd-serie-3-46-kw/

Standard Einstellungen (PV Überschuss-Einspeisung)

1. System Einstellungen / 4. Energiespeicher-Modus / 1. Selbstnutzungs-Modus
2. Erweiterte Einstellungen (PW 0001) / 10. PCC-Zähler einstellen / Aktivieren (3 Phasen System)
2. Erweiterte Einstellungen (PW 0001) / 2. Einspeisung Leistung / 1. Einspeisebegrenzung / Aktivieren
2. Erweiterte Einstellungen (PW 0001) / 2. Einspeisung Leistung / 2. Einspeiseung Leistung 0**4.6kW**

EFFEKTA Stromversorgungen	DATEINAME: INSTALLATION 1PHASEN HYBRID AN 3 PHASEN.VSD	Version: V 1.0
ERSTELLT VON: Karl Sauter	KOMPLETTER PFAD: N:\PROJEKTE\SOFARSOLAR\HYD_3K_6KEP\INSTALLATION 1PHASEN HYBRID AN 3 PHASEN.VSD	DATUM: 30.01.2023

Anschlusskabelsatz
Sofarsolar Hybridwechselrichter 1Phasig
zu Pylontech US Serie 48V

(WSPEFASH1PU2M025)

Pylontech Lithiumbatterie US-Serie 48V

Sofarsolar Hybridwechselrichter 1Phasig



L = 2,0m



Batt +

Kabelsatz
WSTPYASUS2B2M000

Ringkabelschuh M6 / 25qmm
ceHR25-6



L = 2,0m



Batt -

BMS Communications cable
sf021.00000496-0
(liegt dem Wechselrichter HYD xxK-EP bei)

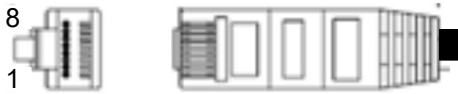

CAN-H = Pin 4
CAN-L = Pin 5

CAN-H → Pin 1

CAN-L → Pin 2

COM

EFFEKTA Stromversorgungen	DATEINAME: INSTALLATION 1PHASEN HYBRID AN 3 PHASEN.VSD	Version: V 1.1
ERSTELLT VON: Karl Sauter	KOMPLETTER PFAD: N:\PROJEKTE\SOFARSOLAR\HYD_3K_6KEP\INSTALLATION 1PHASEN HYBRID AN 3 PHASEN.VSD	Seite 1 von 1
		DATUM: 30.01.2023