1 Erweitertes Datenblatt

1.1 KACO blueplanet 360 NX3

AC-Leistung	
Nennleistung Wechselrichter	363 kVA (@30°C) ; 363kVA (@40°C & @>1080VDC)
Max. Leistung Wechselrichter	363 kVA
Nennstrom (In)	3 x 262 A
Beitrag zum Dauer-Kurzschlussstrom (Max. Ausgangsfehlerstrom)	262 A
Leistungselektroniktyp	IGBT-MLI (selbstgeführt)
Nennbetriebsspannung	800 V (3P+PE)
cos phi nominal	≈ 0.80 ind ...0.80 cap
Netzanschluss	Dreiphasig
Impedanz bei 165 Hz *	RPar ≈ 8,95 Ω, XPar ≈ 7,98 Ω
Impedanz bei 175 Hz *	RPar ≈ 8,41 Ω, XPar ≈ 8,55 Ω
* Parallelschaltung	

Betriebsverhalten im Falle eines Kurzschlusses am Wechselrichterausgang	
Beitrag zum Stoßkurzschlussstrom (îp)	556 A
Beitrag zum Anfangs-Kurzschlusswechsel-strom (Ik'' erster Ein-Perioden-Effektiv-wert)	263 A

Einspeisung von DC-Strömen

Ein Wechselrichter darf nicht mehr als 0,5% seines Nennstroms oder maximal 20 mA (je nachdem, welcher Wert höher ist) als Gleichstrom einspeisen.

Flicker												
Leistung in %	5	10	20	30	40	50	60	70	80	90	100	Max
Netzimpedanz-Winkel	Flicker-Stufen-Faktor											
30	0,019	0,021	0,021	0,020	0,019	0,021	0,020	0,020	0,020	0,020	0,024	0,024
50	0,013	0,014	0,014	0,013	0,013	0,014	0,013	0,013	0,013	0,013	0,016	0,016
70	0,010	0,011	0,011	0,011	0,010	0,011	0,011	0,011	0,011	0,011	0,013	0,013
85	0,010	0,011	0,010	0,010	0,010	0,010	0,010	0,010	0,010	0,010	0,012	0,012

Eigenschaften der Netzqualität				
Maximale Anzahl von Schaltvorgängen, N_{10}	20			
Maximale Anzahl von Schaltvorgängen, N_{120}	240			
Fall des Schaltvorgangs	Zuschaltung bei 10 % der Nennleistung			
Netzimpedanz-Winkel	30°	50°	70°	85°
Flicker-Stufen-Faktor	0,053	0,035	0,028	0,027
Faktor der Spannungsänderung	0,124	0,124	0,124	0,124
Fall des Schaltvorgangs	Zuschaltung bei 100 % der Nennleistung			
Maximale Anzahl von Schaltvorgängen, N_{10}	20			
Maximale Anzahl von Schaltvorgängen, N_{120}	240			
Netzimpedanz-Winkel	30°	50°	70°	85°
Flicker-Stufen-Faktor	0,022	0,015	0,012	0,011
Faktor der Spannungsänderung	0,040	0,040	0,040	0,040

Fall des Schaltvorgangs	Serviceabschaltung bei Nennleistung			
Maximale Anzahl von Schaltvorgängen, N_{10}	20			
Maximale Anzahl von Schaltvorgängen, N_{120}	240			
Netzimpedanz-Winkel	30°	50°	70°	85°
Flicker-Stufen-Faktor	0,064	0,042	0,034	0,032
Faktor der Spannungsänderung	0,426	0,426	0,426	0,426

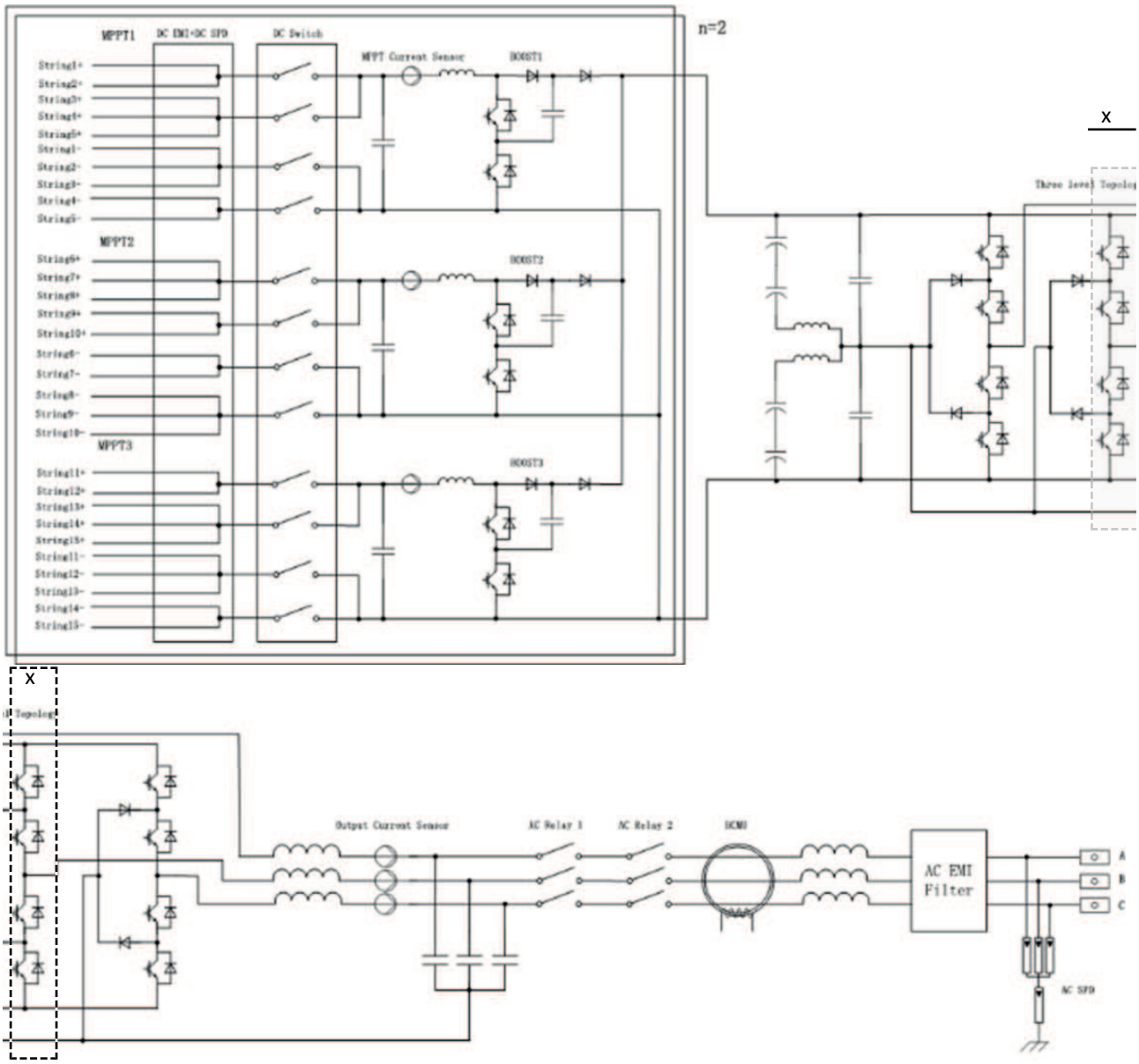

Abb. 1: Blockschaltbild blueplanet 360 NX3

Harmonische 50 Hz	[A]	[%In]
1	261,848	99,762
2	0,210	0,08
3	0,247	0,094
4	0,168	0,064
5	0,139	0,053
6	0,047	0,018
7	0,092	0,035
8	0,037	0,014
9	0,102	0,039
10	0,105	0,04
11	0,150	0,057
12	0,094	0,036
13	0,113	0,043
14	0,126	0,048
15	0,073	0,028
16	0,066	0,025
17	0,066	0,025
18	0,063	0,024
19	0,110	0,042
20	0,089	0,034
21	0,100	0,038
22	0,073	0,028
23	0,081	0,031
24	0,068	0,026
25	0,223	0,085
26	0,152	0,058
27	0,129	0,049
28	0,108	0,041
29	0,157	0,06
30	0,052	0,02
31	0,194	0,074
32	0,113	0,043
33	0,052	0,02
34	0,045	0,017
35	0,089	0,034
36	0,052	0,02
37	0,126	0,048
38	0,084	0,032
39	0,047	0,018
40	0,110	0,042

Tab. 1: Harmonische bei Vollast und 1080 VDC

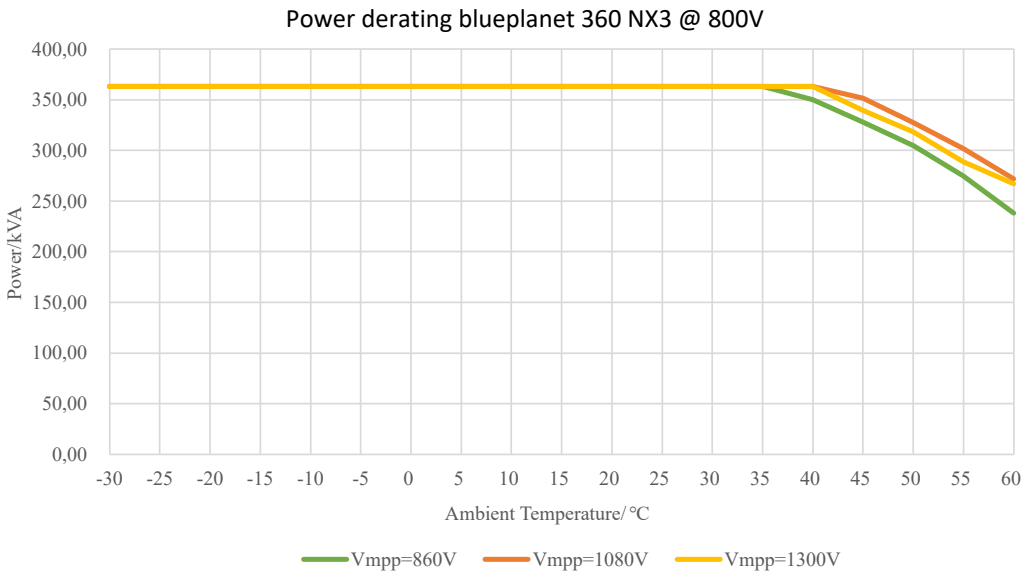

Abb. 2: Leistungsderating blueplanet 360 NX3

Wirkungsgradmessung

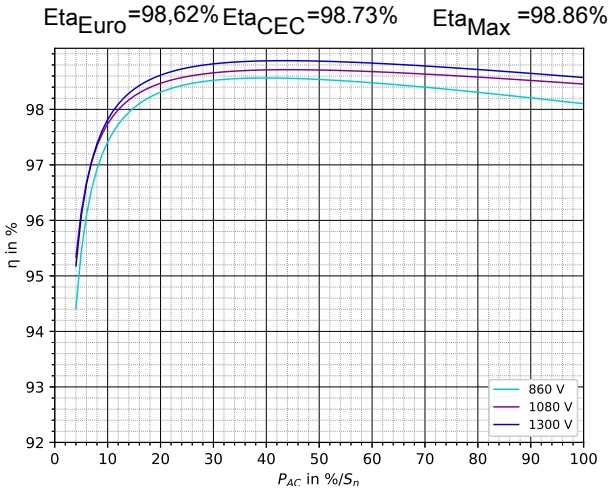

Abb. 3: 2D Diagramm blueplanet 360 NX3 M6

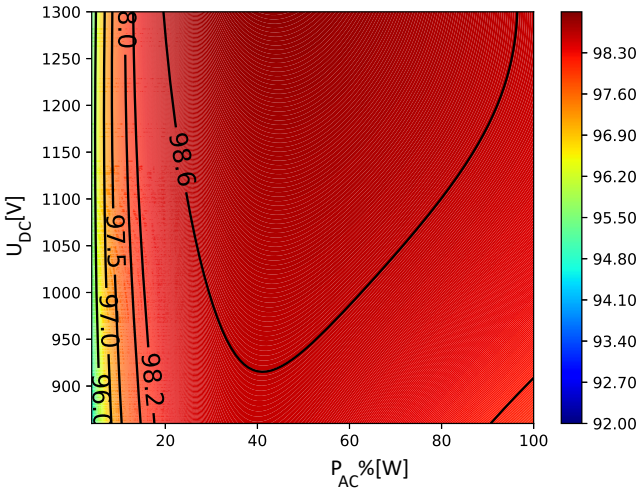

Abb. 4: 3D Diagramm blueplanet 360 NX3

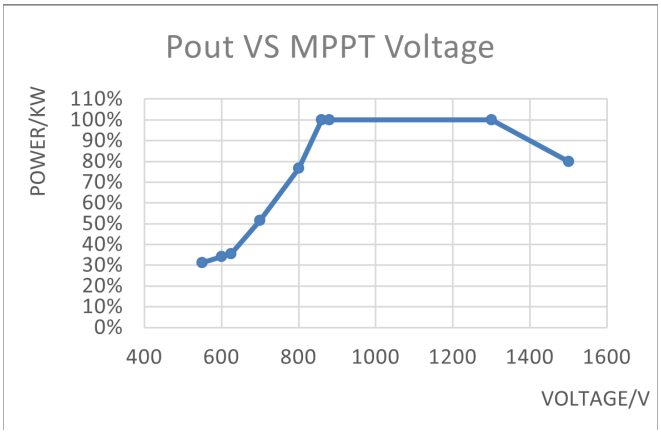

Abb. 5: 2D Diagramm %Pout/Pn vs. Spannung 360 NX3

3017401-01-260324

Text und Abbildungen entsprechen dem technischen Stand bei Drucklegung. Technische Änderungen vorbehalten. Keine Haftung für Druckfehler.

KACO new energy.

Werner-von-Siemens-Allee 1 · 74172 Neckarsulm · Germany · Tel. +49 7132 896-1000 · info@kaco-newenergy.de · www.kaco-newenergy.de